Schody wraz z pochylnią dla osób niepełnosprawnych
skala 1:20

Rzut z góry

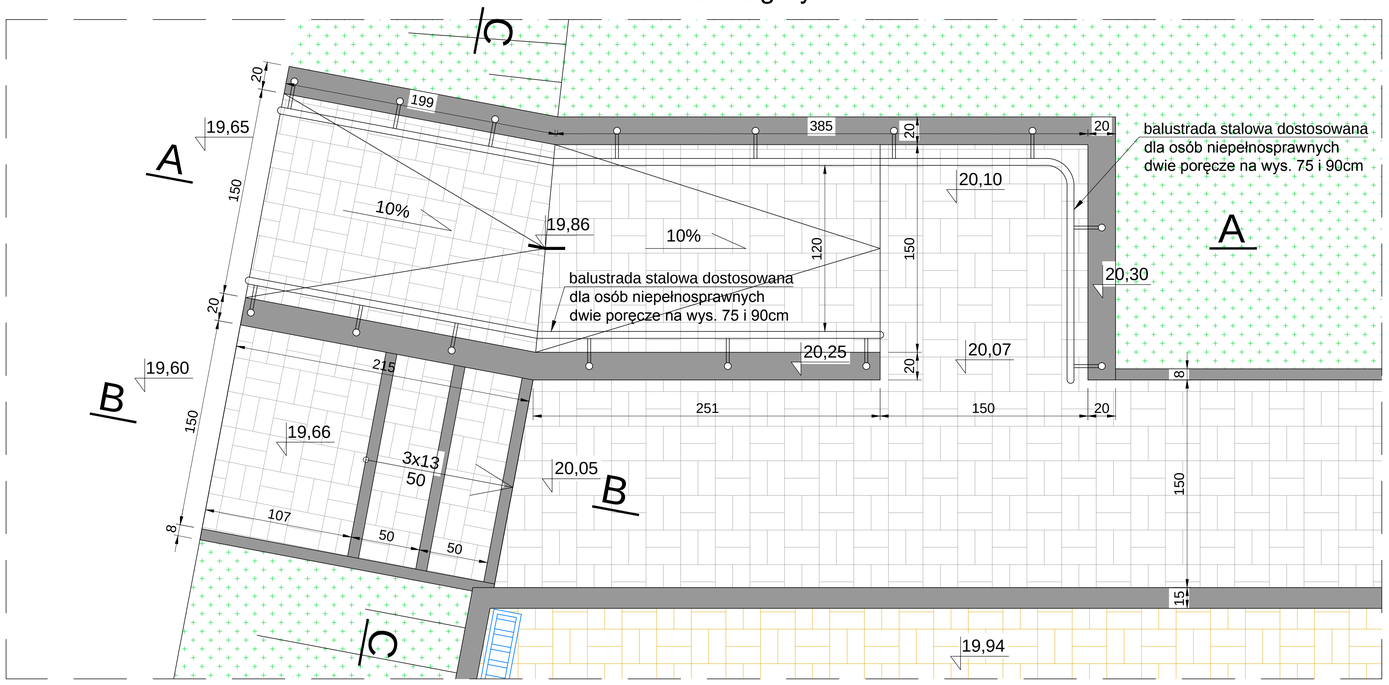

Przekrój B-B

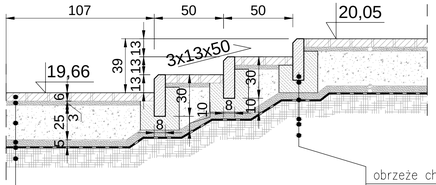

- kostka betonowa 20 x 16,3 – 6 cm
- podsypka zagęszczonej mech. – 3 cm
- kruszywo łamane zagęszczone o śr.0–63 mm do 97 Proctora – 25 cm
- podsypka z pospółki zagęszczonej mech. – 5 cm
- geowłóknina przepuszczająca wodę min 220g/cm2
- grunt rodzimy

- obrzeże chodnikowe betonowe 30x8 cm
- ława betonowa – 10 cm
- podsypka z pospółki zagęszczonej mech. – 5 cm
- geowłóknina przepuszczająca wodę min 220g/cm2
- grunt rodzimy

Przekrój C-C

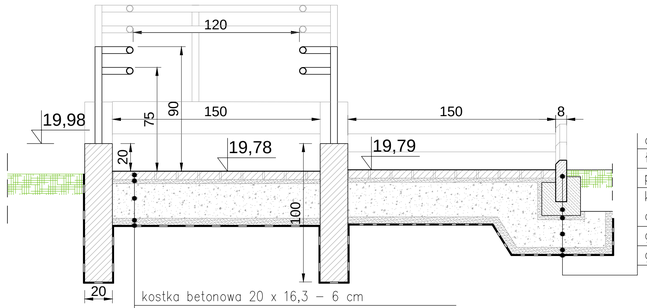

- obrzeże chodnikowe betonowe 30x8 cm
- ława betonowa – 10 cm
- podsypka z pospółki zagęszczonej mech. – 5 cm
- kruszywo łamane zagęszczone o śr.0–63 mm do 97 Proctora – 25 cm
- geowłóknina przepuszczająca wodę min 220g/cm2
- grunt rodzimy

- kostka betonowa 20 x 16,3 – 6 cm
- podsypka zagęszczonej mech. – 3 cm
- kruszywo łamane zagęszczone o śr.0–63 mm do 97 Proctora – 25 cm
- podsypka z pospółki zagęszczonej mech. – 5 cm
- geowłóknina przepuszczająca wodę min 220g/cm2
- grunt rodzimy

Przekrój A-A

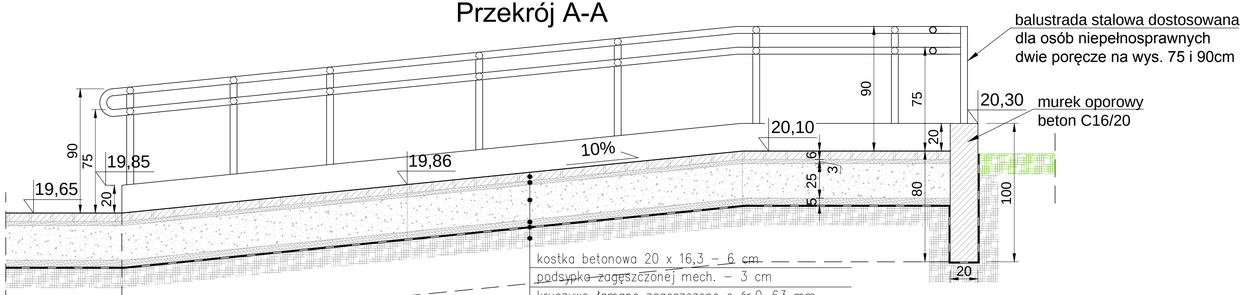

- kostka betonowa 20 x 16,3 – 6 cm
- podsypka zagęszczonej mech. – 3 cm
- kruszywo łamane zagęszczone o śr.0–63 mm do 97 Proctora – 25 cm
- podsypka z pospółki zagęszczonej mech. – 5 cm
- geowłóknina przepuszczająca wodę min 220g/cm2
- grunt rodzimy

"EKO ŚRODOWISKO I ARCHITEKTURA" Jan Blatkiewicz Ulica Krokusowa 19, 66-446 Deszczno			
Inwestor	Gmina Dobra ul. Szczecińska 16A 72-003 Dobra		
Temat	Opracowanie dokumentacji technicznej budowy parkingu i przebudowy ogrodzenia od strony frontowej cmentarza przy ul. Klasztornej w miejscowości Dobra, gmina Dobra dz. nr 342; 335/1; 335/2; 328; 31; 30/1; 30/3 obręb Dobra		
Etap	Projekt budowlany		
Branża	drogowa		
Nazwa rysunku	Schody wraz z pochylnią dla osób niepełnosprawnych Rzut i przekroje	Rys. nr. D-05	Skala 1: 20
Autorzy	Nr uprawnień	Data	Podpis
Projektant Mgr inż. arch. Bolesław Haszto	106/94/Gw drogowe do projektowania dróg i nawierzchni kolejowych	20.03.2019	
Projektant mgr inż. Jan Blatkiewicz	75/83/Gw melioracje wodne	20.03.2019	
Projektant mgr inż. Edward Marosz	73/79/Gw melioracje wodne do projektowania w zakresie pełnym 81/78/Gw konstrukcyjne budowlane do projektowania w zakresie pełnym	20.03.2019	
Projektant mgr inż. Marcin Oleksiw		20.03.2019	