St-1
STOPA FUNDAMENTOWA
1 szt.

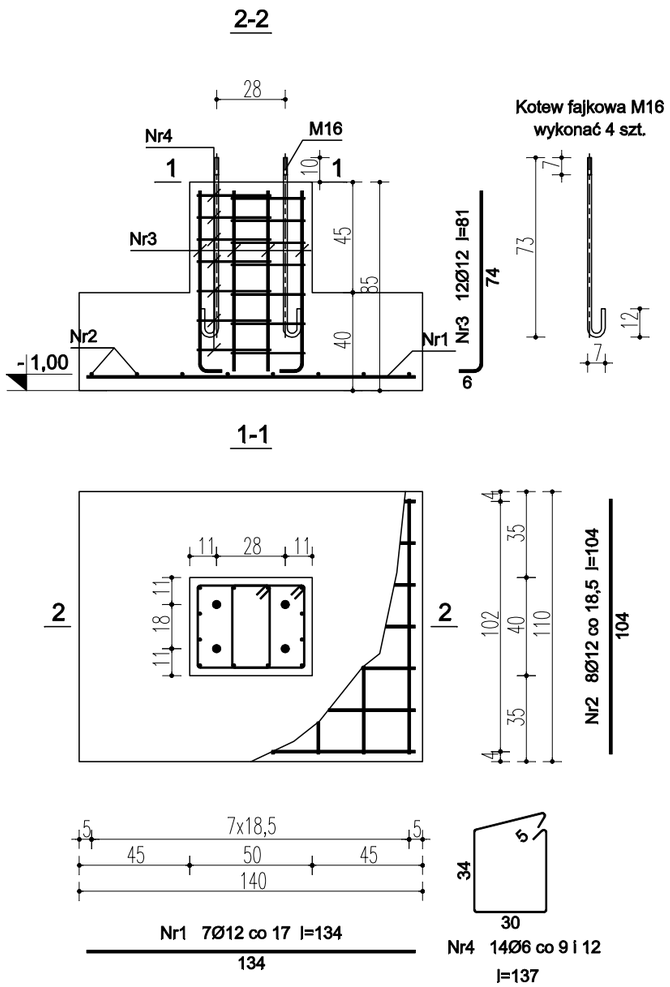

St-2
STOPA FUNDAMENTOWA
2 szt.

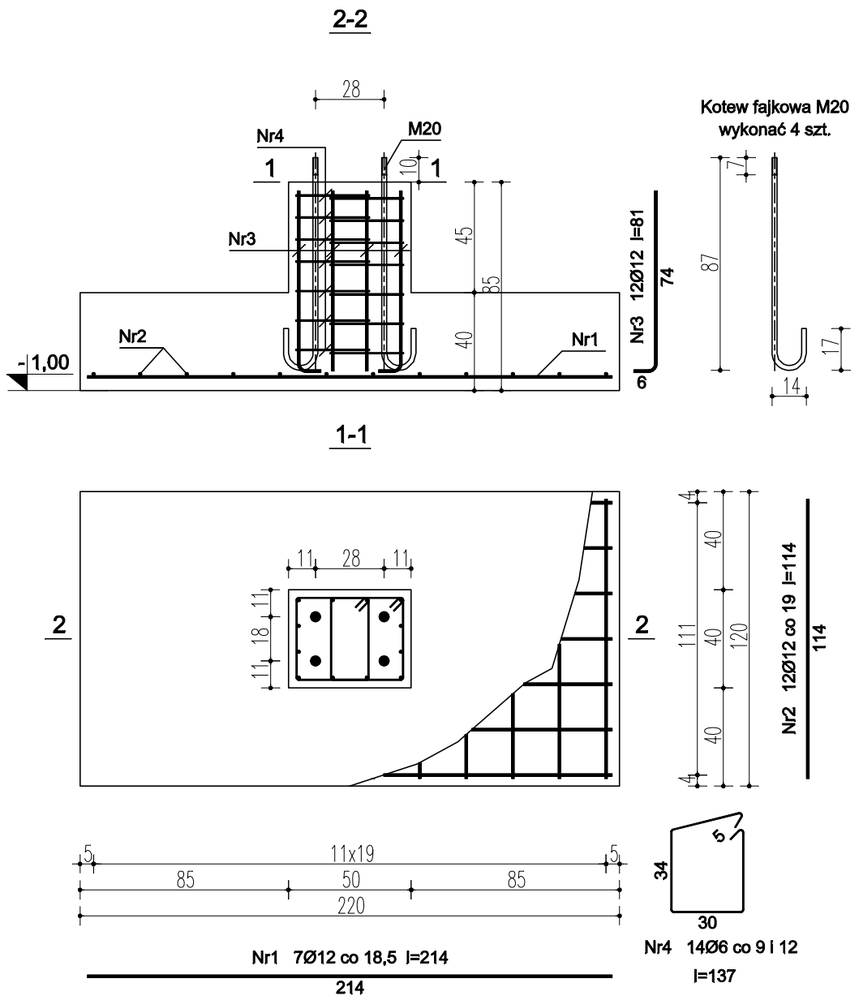

Beton	B25 (C20/25)
Stal	RB500W
	St0S-b
Otulina dolna	c_{nom} =50 mm
Otulina boczna	c_{nom} =30 mm

JEDNOSTKA PROJEKTOWA:	PRACOWNIA PROJEKTOWA ARCHITEKT TOMASZ KURIAŃSKI UL. JANICKIEGO 8/8, SZCZECIN 71-270, tel. 0602 541 573	ATK PRACOWNIA PROJEKTOWA
BRANŻA:	ARCHITEKTURA	
FAZA:	PB	
TEMAT:	BUDOWA WIATY ROWEROWEJ	
INWESTOR:	Gmina Dobra, ul. Szczecińska 16A, 72-003 Dobra	
LOKALIZACJA:	Dobra, 72-003, Ul. Szczecińska, Gmina Dobra, dz. nr ew. 10/6, część dz. 216/2 i 220 dr, obr. Dobra	
PROJEKTANT	mgr inż. Adam Skibski upr. nr ZAP/0008/POOK/11	
SPRAWDZAJĄCY	inż. Roman Kisiel upr. nr 98/Sz/79	
OPRACOWANIE	mgr inż. Małgorzta Kasperska	
TYTUŁ RYSUNKU	Stopy fundamentowe St-1, St-2	NR RYSUNKU K-2
DATA	marzec 2017	SKALA 1:25

PRAWA AUTORSKIE ZASTRZEŻONE
Zgodnie z art.1 i kolejnymi Ustawy o Prawie Autorskim i Prawach Pokrewnych z dn. 4.02.1994r. (DU. nr24, poz. 83 z 23.02.1994)